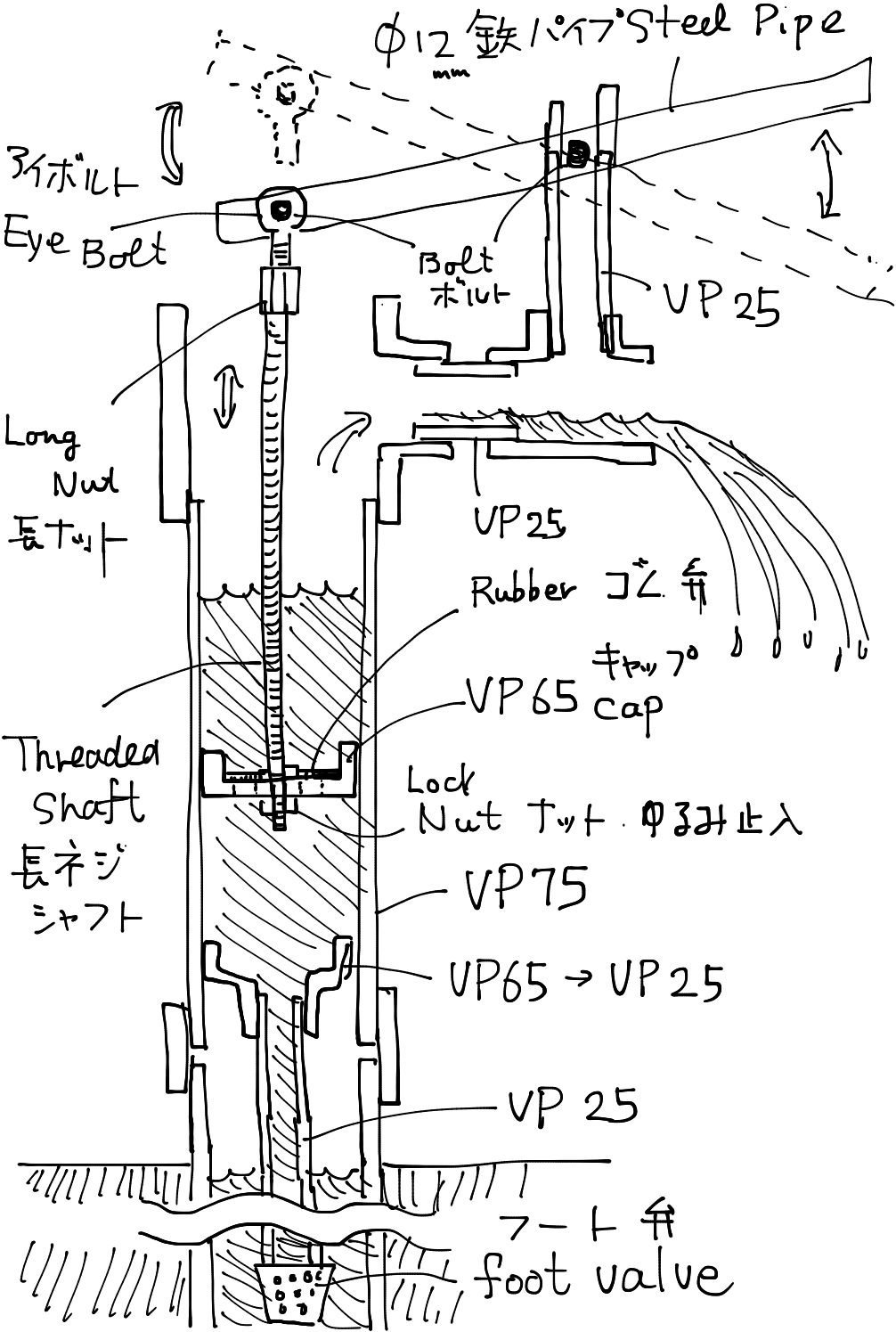
φ12 鉄パイプ Steel Pipe
mm
アイボルト
Eye Bolt
Bolt
ボルト
VP25
Long
Nut
長ナット
VP25
Rubber ゴム弁
キャップ
VP65 cap
Threaded
Shaft
長ネジ
シャフト
Lock
Nut ナット・ゆるみ止入
VP75
VP65 → VP25
VP 25
フート弁
foot valve